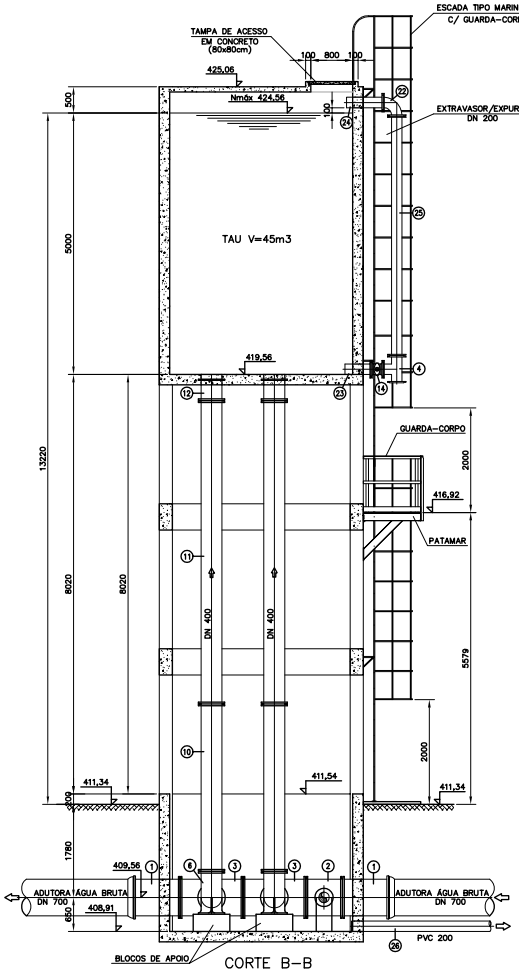

CORTE B–B
ESCALA= 1:50

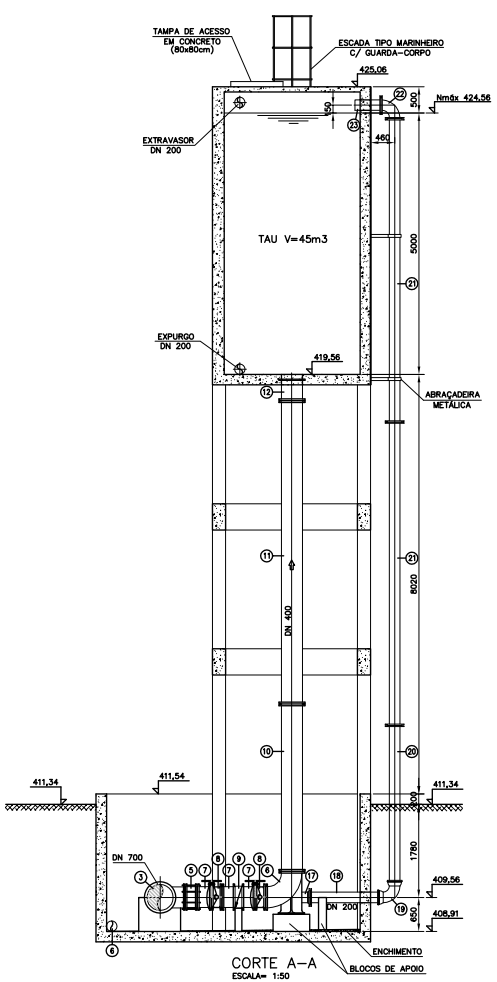

CORTE A–A
ESCALA= 1:50

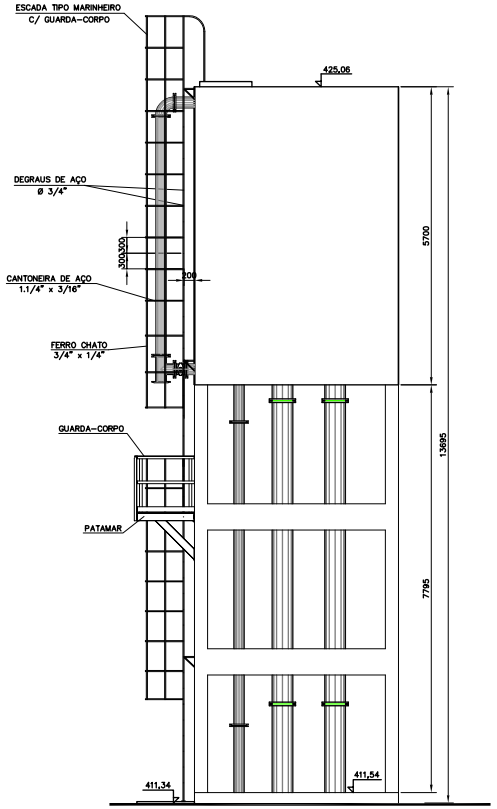

VISTA 1
ESCALA= 1:50

NOTAS:

1 – DIMENSÕES EM MILÍMETROS E NÍVEIS EM METROS, EXCETO INDICAÇÃO EM CONTRÁRIO.
2 – PEÇAS ASSINALADAS COM # SÃO ESPECIAIS EM AÇO – VER NOTA 3
3 – PEÇAS EM AÇO COM CORPO EM CHAPA 1/4" E FLANGES CHAPA 3/8", FURAÇÃO PN 10 ABNT.
4 – DIMENSÕES DAS PEÇAS EM AÇO SEGUNDO NORMA: AWWA C – 208 – 83
5 – O TAU SERÁ CONSTRUÍDO NO km 0+0,065 DA ADUTORA FP–06.

DESENHOS DE REFERÊNCIA:

LR6–HID–01

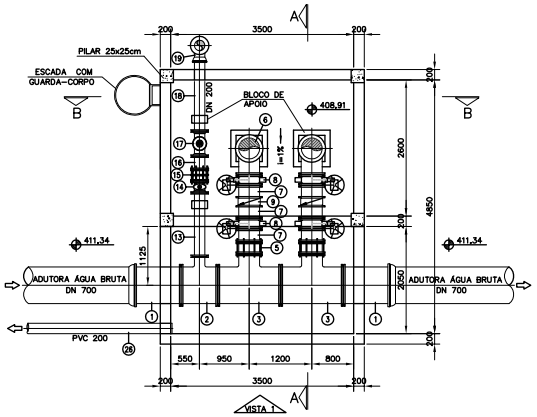

PLANTA NÍVEL INFERIOR
ESCALA= 1:50

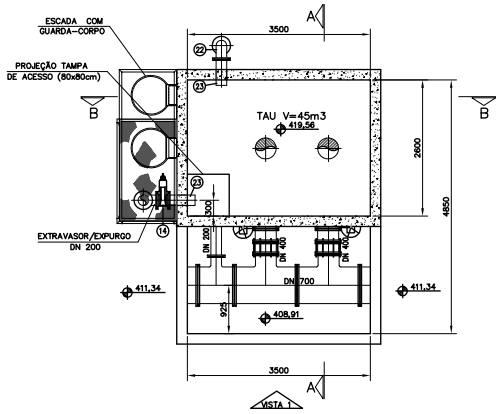

PLANTA NÍVEL SUPERIOR
ESCALA= 1:50

RELAÇÃO DE PEÇAS

	Nº	DISCRIMINAÇÃO	MATERIAL	DIÂMETRO	QUANT
	1	TUBO COM FLANGE E PONTA L=1,00 m	F*F*	700	2
#	2	TÊ COM FLANGES	AÇO	700x200	1
	3	TÊ COM FLANGES	F*F*	700x400	2
	4	TÊ COM FLANGES	F*F*	200	1
	5	JUNTA DE DESMONTAGEM TRAVADA AXIALMENTE	F*F*	400	2
	6	CURVA 90° COM FLANGES E PÉ	F*F*	400	2
	7	TOCO COM FLANGES L=0,25 m	F*F*	400	6
*	8	VÁLVULA BORBOLETA COM FLANGES E CABEÇOTE	F*F*	400	4
*	9	VÁLVULA DE RETENÇÃO PORTINHOLA DUPLA	F*F*	400	2
	10	TUBO COM FLANGES L=3,20 m	F*F*	400	2
	11	TUBO COM FLANGES L=5,80 m	F*F*	400	2
#	12	TUBO COM FLANGE, PONTA E ANEL DE ENGASTE L=0,50 m	AÇO	400	2
	13	TUBO COM FLANGES L=1,30 m	F*F*	200	1
*	14	REGISTRO DE GAVETA CHATO COM FLANGES	F*F*	200	2
	15	JUNTA DE DESMONTAGEM TRAVADA AXIALMENTE	F*F*	200	1
	16	TOCO COM FLANGES L=0,25 m	F*F*	200	1
	17	VÁLVULA GLOBO DE CONTROLE DE NÍVEL D'ÁGUA	F*F*	200	1
	18	TUBO COM FLANGE E PONTA L=1,37 m	F*F*	200	2
	19	CURVA 90° JUNTA ELÁSTICA	F*F*	200	1
	20	TUBO COM FLANGE E PONTA L=3,10 m	F*F*	200	1
	21	TUBO COM FLANGES L=5,80 m	F*F*	200	2
	22	CURVA 90° COM FLANGES	F*F*	200	2
	23	TUBO COM FLANGE E PONTA L=0,50 m	F*F*	200	2
	24	TUBO COM FLANGE E PONTA L=0,70 m	F*F*	200	1
	25	TUBO COM FLANGES L=4,58 m	F*F*	200	1
	26	TUBO ESGOTO COM PONTA E BOLSA L=6,00 m	PVC	200	5

AS PEÇAS ASSINALADAS COM "*" (ASTERÍSCO) ESTÃO ESPECIFICADAS NO VOLUME DE ESPECIFICAÇÕES TÉCNICAS.
– VER NOTA 2

REVISÃO	DESCRIÇÃO	DESENHO	VERIFICAÇÃO	APROVAÇÃO	DATA
00	EMISSÃO INICIAL	SERGIO A. C.	MILDO S.	A. SERGIO	19/07/2012

DIREITOS AUTORAIS RESERVADOS CONFORME TERMOS CONTRATUAIS. PROIBIDA A REPRODUÇÃO TOTAL OU PARCIAL DESTE DESENHO SEM O EXPRESSO CONSENTIMENTO DO PROPRIETÁRIO.

magne engenharia ltda
www.magneeng.com.br e-mail: magneeng@magneeng.com.br

CLIENTE

CODEVASF Companhia de Desenvolvimento dos Vales do São Francisco e do Parnaíba

IDENTIFICAÇÃO DO PROJETO

PROJETO BAIXIO DE IRECÊ
PROJETO EXECUTIVO DO CANAL PRINCIPAL CP–0 ENTRE OS Km 27,02 E 42 E DO SEU PERÍMETRO IRRIGADO

CLIENTE: NOME DO CLIENTE
RESPONSÁVEL TÉCNICO MAGNA: RESPONSÁVEL TÉCNICO PELO PROJETO

TÍTULO DO DESENHO
SISTEMA DE DISTRIBUIÇÃO
TAU DA ADUTORA DA FP–06
PLANTAS, CORTES E DETALHES

CÓDIGO MAGNA	ESCALA	NOME DO ARQUIVO	DATA	NÚMERO DO CLIENTE
1455a–D–LR4–MEC–01–00	1:50	1455a–D–LR4–MEC–01–00.dwg	19/07/2012	LR4–MEC–01